令和4年度　第62回加賀地区中学校新人大会　組み合わせと競技日程

期日：11月20日（日）・26日（土）
会場：小松総合体育館

【組み合わせ】

男子

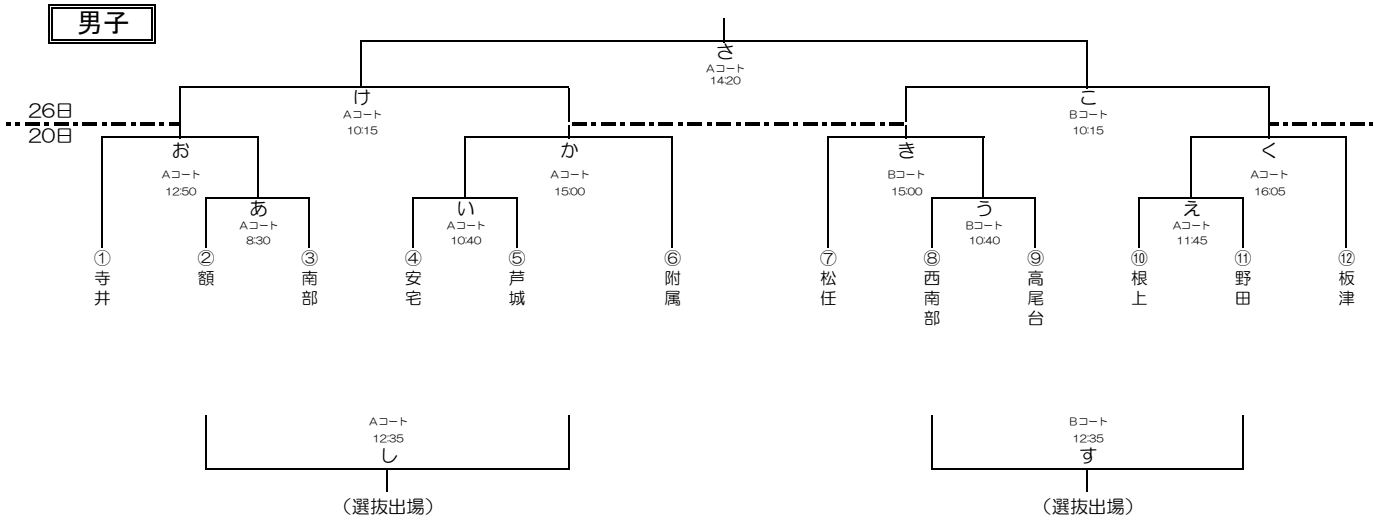

女子

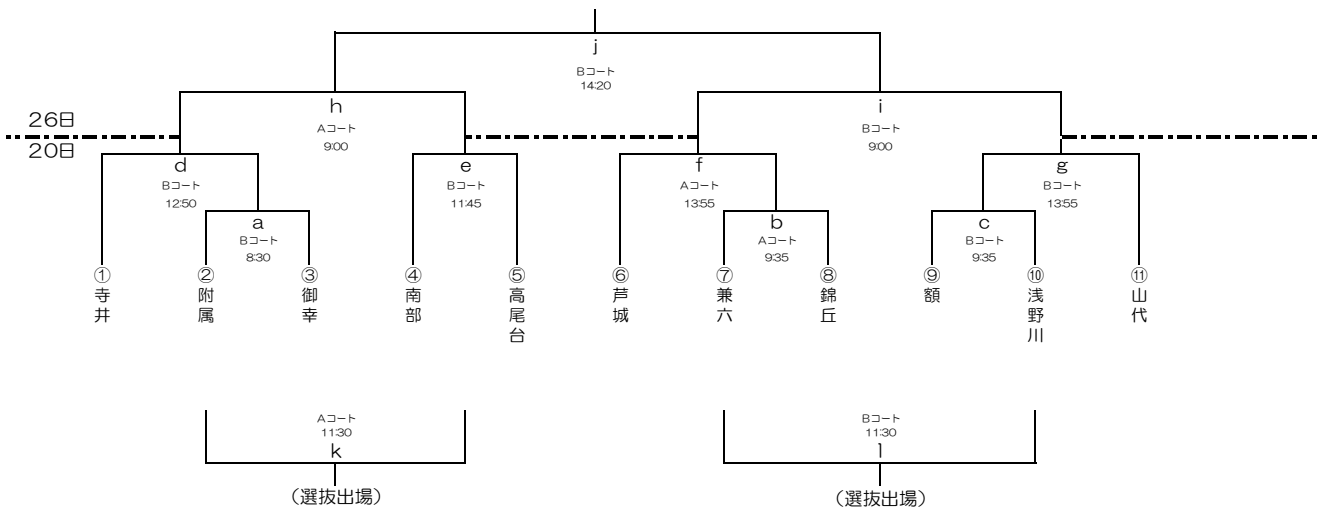

男女とも上位4チームならびに敗者戦で勝ち残った2チームは選抜大会に出場

【競技日程】

20日（日）：20分－10分－20分				
試合時間	Aコート		Bコート	
8:30	あ	額 － 南部	a	附属 － 御幸
9:35	b	兼六 － 錦丘	c	額 － 浅野川
10:40	い	安宅 － 芦城	う	西南部 － 高尾台
11:45	え	根上 － 野田	e	南部 － 高尾台
12:50	お	寺井 － あ勝ち	d	寺井 － a勝ち
13:55	f	芦城 － b勝ち	g	c勝ち － 山代
15:00	か	い勝ち － 附属	き	松任 － う勝ち
16:05			く	え勝ち － 板津

26日（土）：25分－10分－25分				
試合時間	Aコート		Bコート	
9:00	h	d勝ち － e勝ち	i	f勝ち － g勝ち
10:15	け	お勝ち － か勝ち	こ	き勝ち － く勝ち
20分ハーフ 11:30	k	d負け － e負け	l	f負け － g負け
20分ハーフ 12:35	し	お負け － か負け	す	き負け － く負け
13:35	JOC女子選手へのセレモニー			
14:20	さ	け勝ち － こ勝ち	j	h勝ち － i勝ち